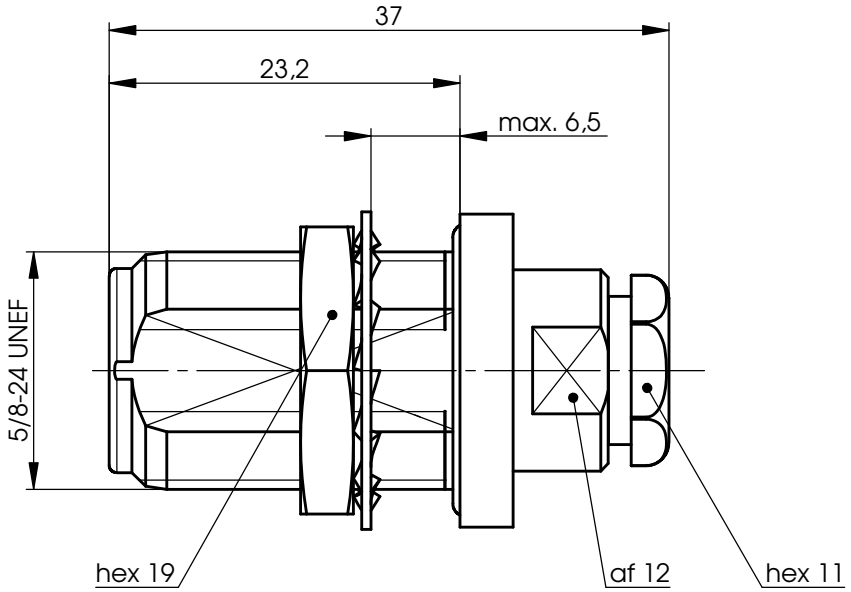

Mechanical characteristics	**Mechanische Eigenschaften**		
cable group	Kabelgruppe	G11: 1671A belden,EZ 86 Suhner, Flexiform 405 NM Habia Cable, RG-405/U, Sucoform 86 Suhner, UT-85 Micro-Coax	
interface dimensions acc. to	Steckgesicht nach	IEC 61169-16	
assembly code	Montageanleitung	B15 / Z010	
centre conductor	Innenleiter	solder / Löt	
outer conductor	Außenleiter	solder / Löt	
mating life	Steckzyklen	>500	
coupling torque	Kupplungsdrehmoment	4-6 Nm	
Components	***Bauteile***	***Materials / Material***	***Finish / Oberfläche***
centre contact	Innenkontakt	CuBe2Pb	Cu2Ag5
outer contact	Außenkontakt	CuZn39Pb3	CuSnZn3
serrated lock washer	Fächerscheibe	CuSn6	nickel-plated / vernickelt
other metal parts	sonstige Metallteile	CuZn39Pb3	CuSnZn3
insulator	Isolierung	PTFE	
gasket	Dichtung	silicone / Silikon	
o-ring	O-Ring	NBR	
Electrical characteristics	**Elektrische Eigenschaften**		
impedance	Wellenwiderstand	50 Ω	
frequency	Frequenz	0-11 GHz	
return loss	Rückflussdämpfung	typ.: 1 GHz - 29 dB; 2 GHz - 26 dB; 4 GHz - 19 dB	
voltage proof	Prüfspannung	2,5 kV_{eff} / 50 Hz	
insulation resistance	Isolationswiderstand	≥ 5 GΩ	
contact resistance	Durchgangswiderstand		
centre contact	Innenkontakt	≤ 1,5 mΩ	
outer contact	Außenkontakt	≤ 1 mΩ	
Environmental	**Umgebung**		
protection class	Schutzklasse	IP 67 (IEC 60529)	
RoHS compliant	RoHS konform	2011/65/EU	

Änd./ *rev. Index*	Änderungs-Nr. / *revision code*	Datum/ *date*	Name/ *name*		Datum/ *date*	Name/ *name*	Gewicht/ weight (g)
				gez./ *drawn*	12.09.2013	MA	
				gepr./ *appr.*	12.09.2013	BJ	ca./approx.

Maßstab/ *scale*: 2:1

Benennung/ *title*: N Bulkhead Jack
N-Kabeleinbaubuchse

Telegärtner

untol. Maße/ *dim. without tolerances according to*

Unterl./*doc. type*: K

Zeichnungsnr./ *drawing no.*: J01021H0087

Ersatz für/ *replaces*

Maße/ *dimensions*: mm

Original : DIN A4

Blatt/ *sheet* 1 von/ *of* 1

Alle Rechte vorbehalten / all rights reserved © Telegärtner K.Gärtner GmbH D-71144 Steinenbronn Lerchenstrasse 35 Germany Phone: +49 7157/125-0 Fax: +49 7157/125-120 www.telegaertner.com